紫外線薄型照度計

UIT-θ365 NEW

Super-Thin Palm Top UV Irradiance Meter

ワイヤレス、そして、どこまでもシンプルに。

Wireless, and simplified to the maximum extent possible

特長 | Features

1. **世界最薄、4.9mmを実現**
   Palm-top size, less than 4.9 mm thick

2. **光学フイルムへのUVコートや、レンズのUV接着での照度管理に最適**
   Optimum for irradiance management in UV coating on an optical film and UV bonding of lenses

3. **斜め入射の光を効率良く取り込むことが可能。また、拡散連続光でも測定値の高繰返し再現精度を実現**
   Allows efficient absorption of diagonally incident light
   Ensures high accuracy and repeatability of measured values even when measuring the irradiance of dispersive continuous light

4. **係数補正機能により、他照度計とのデータ互換が容易。器差補正も可能**
   Enables measured data to be easily interchanged with other irradiance meters as well as correction of an instrumental error

5. **バッテリは二次電池を使用。充電を行なうことで、繰返し使用可能**
   Use of a secondary battery allows repetitive charging and use

6. **サンプリング数は、最大100Hzまで選択（最大20分間の連続測定時）。高速ラインでも、詳細データを取得**
   A sampling rate up to 100 Hz is selectable (during continuous measurement for a maximum of 20 minutes) to allow sampling of detailed data even on a high-speed production line

7. **ワイヤレスにより、配線引回しなどの煩雑さを解消**
   No wiring is needed in data logging or offline measurement mode, thus it can be placed on anywhere for measurement including a narrow area in which other irradiance meters cannot be placed.

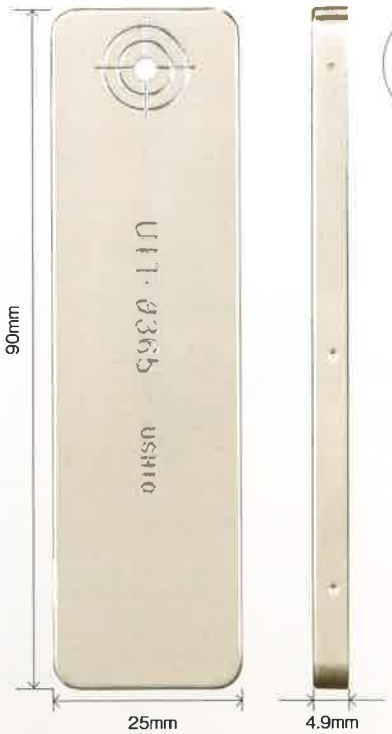

原寸大
Actual Size

測定例 | Major Applications

ロギング測定
Measure & Log Measured Data

光学フィルムでのUV照射測定
Measurement of UV Irradiance on Optical Film

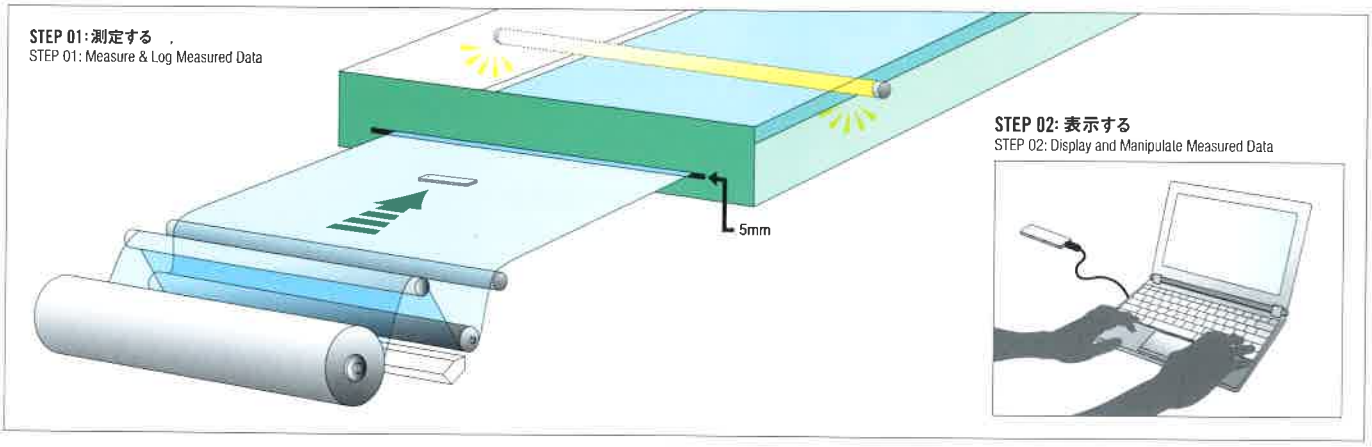

リアルタイム測定
Measure Real-time

ピックアップレンズ接着工程でのスポットUV光照射測定
Measure the Irradiance of Spot UV Light for Bonding Pick-up Lenses

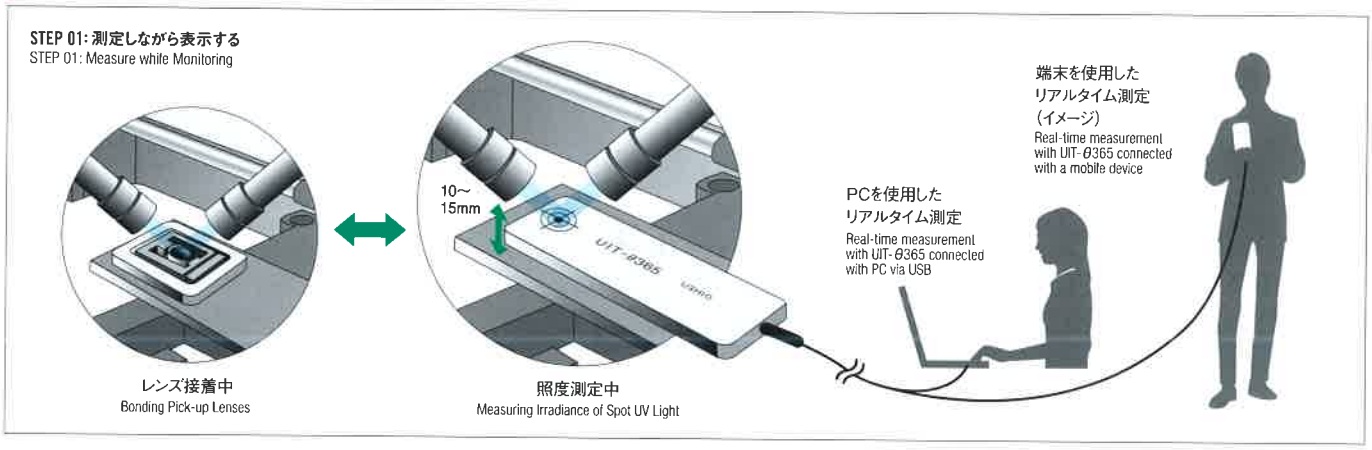

仕様 Specifications

形式 Models	UIT-θ365
機能 Functions	ロギング測定／リアルタイム測定／スリープ(省電力) Off-Line Measurement / On-Line Measurement / Sleep (Electric Power Saving)
サンプリングレート(Hz) Sampling Rate	100／32／10(専用ソフト上で切り替え) 100/32/10 (to be selected by the dedicated software)
最大記録データ数 Max No. of Recorded Data Samples	120,000(100Hzサンプリングで最大20分間) 120,000 (for a maximum operation time of 20 minutes at the sampling rate of 100 Hz)
インターフェース Interface	マイクロUSB(タイプB) Micro USB (Type B) interface conforming to the USB 1.1 standard
電源 Power	リアルタイム測定時:USBバスパワー／ロギング機能時:リチウム二次電池※1 Online measurement: USB bus power Offline measurement: Lithium Secondary Battery *1
バッテリー動作可能時間 Possible Battery Operation Time	約1.5時間※2 Approx. 1.5 hours *2
寸法(mm) Dimensions	90(91)×25×4.9 ()はUSBカバー装着時 90 (91) x 25 x 4.9 The parenthesized length of 91 mm indicates the UIT-θ365 meter when enclosed with a USB cover.
重量(g) Weight	約25 Approx. 25
感度波長域(nm) Spectral Sensitivity	345~385
絶対値校正波長(nm) Absolute-value Calibration Wavelength	365
校正精度(%) Calibration Accuracy	±5
受光径(mm) Detector Diameter	φ3
非直線性(%) Non-linearity	±1以内 Within ±1
使用温度範囲(℃)(受光器温度) Operating Temperature Range (Detector Temperature)	0~50(受光部温度) 0 to 50 (The temperature of Light Receiving Equipment.)
照度測定範囲(mW/cm²) Irradiance Measurement Range	0~9999※3
積算光量測定範囲(mJ/cm²) Accumulated Light Amount Measurement Range	0~11,998,800

形式 Models	UIT-θ365
分光感度特性(代表値) Spectral Response (Typical Value)	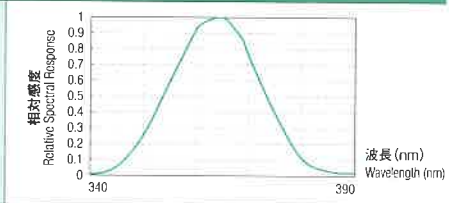
角度依存性(代表値) Angular Dependence (Typical Value)	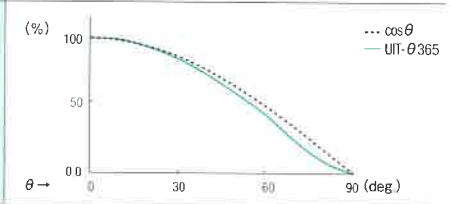

※1 電池は本体に内蔵。本体インターフェースを介してパソコンのUSBポートに接続することで充電を行ないます。
*1 The battery is incorporated into the main unit and is recharged while connected to a PC via USB. It cannot be recharged if either the battery or its charging system has failed, but will begin recharging when the failure has been repaired.

※2 この数値は電池が新品で、かつ満充電状態での値です。また、あらゆる条件下でこの数値を保証するものではありません。
*2 This value is computed when the battery is brand new and fully charged. Therefore, it may not be guaranteed under any condition.

※3 オプションで遮熱カバーをご用意いたします。
*3 Heat Shield Cover (Option)

UIT-θ365 専用アプリケーション「Photometer」
Specifications of UIT-θ365 Dedicated Application Program "Photometer"

対応OS Operation System	Windows(XP※1/Vista/7※2)

※1 SP3以降　※2 32bitのみ、64bitは現在開発中です。
・UIT-θ365を接続するために パソコン側でUSB が1ポート必要です。(USBはハブなどを介さず直接パソコンに接続してください。)
*1 On and after SP3　*2 Currently for 32-bit CPU only. The application for 64-bit CPU is currently under development.